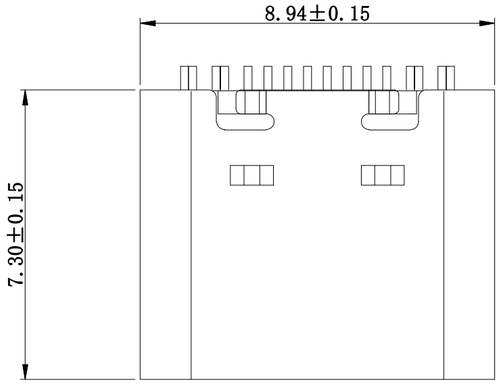

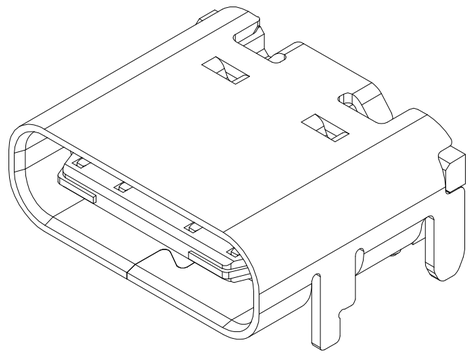

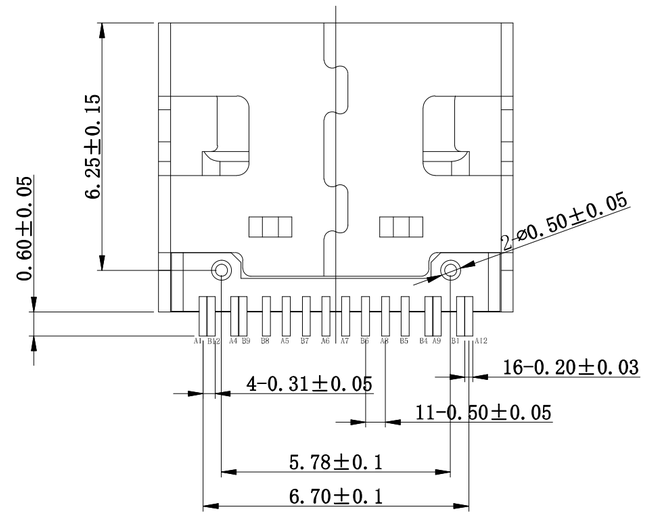

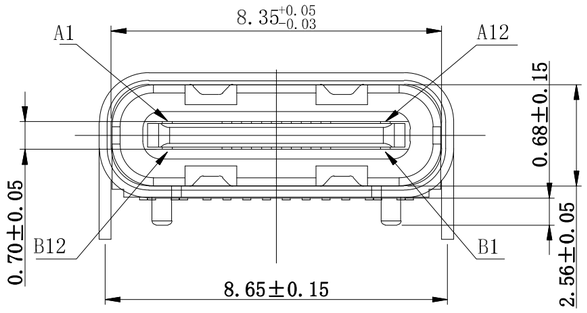

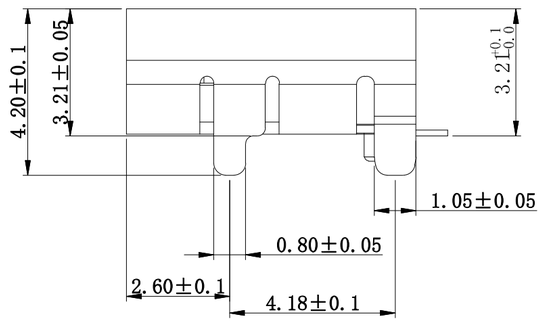

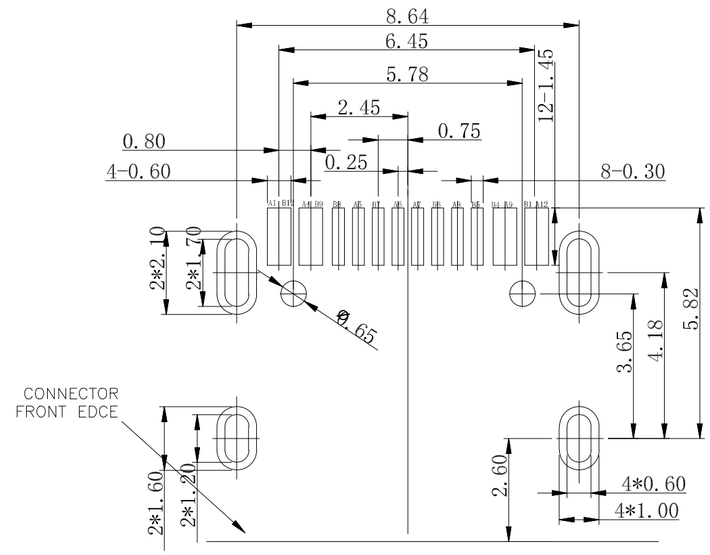

RECOMMENDED P.C.B. LAYOUT
TOLERANCE UNSPECIFIED ±0.05mm

备注:

电气特性:Electrical:

1.额定电流: 3A MIN ROR VBUS
0.25A MIN FOR OTHER
2.接触阻抗:40 milliohms MAX
3.绝缘阻抗:100MEGA ohms MIN
4.耐压测试:250V AC
5.插拔力: Mate force:2.0kgf(MAX)
Unmate force:0.8kgf(MIN)
6.使用寿命:10000次
7.工作温度: -55 ° C ~ 85 ° C

原材料:Matorial:

1.塑胶:LCP+30%G.F UL94V-0
2.端子:Copper Alloy C5191
3.外壳:不锈钢 T=0.30mm

东莞市迪松电子科技有限公司		设 计	CHX	料 号	USB-301			X. ±	X.° ±	日 期	版 本	变 更 内 容	确 认
		审 核		图 名		版本	A	.X ±0.2	.X° ±				
日期								.XX ±0.1	.XX° ±				
单位	M M	比例	1:1	核 准		图 号		.XXX ±0.05	.XXX° ±				
						页码		一 般 公 差 加 工 参 考 表					